VIBIA

Assembly instructions / Instructions de montage

Domo

Design by Ramos & Bassols

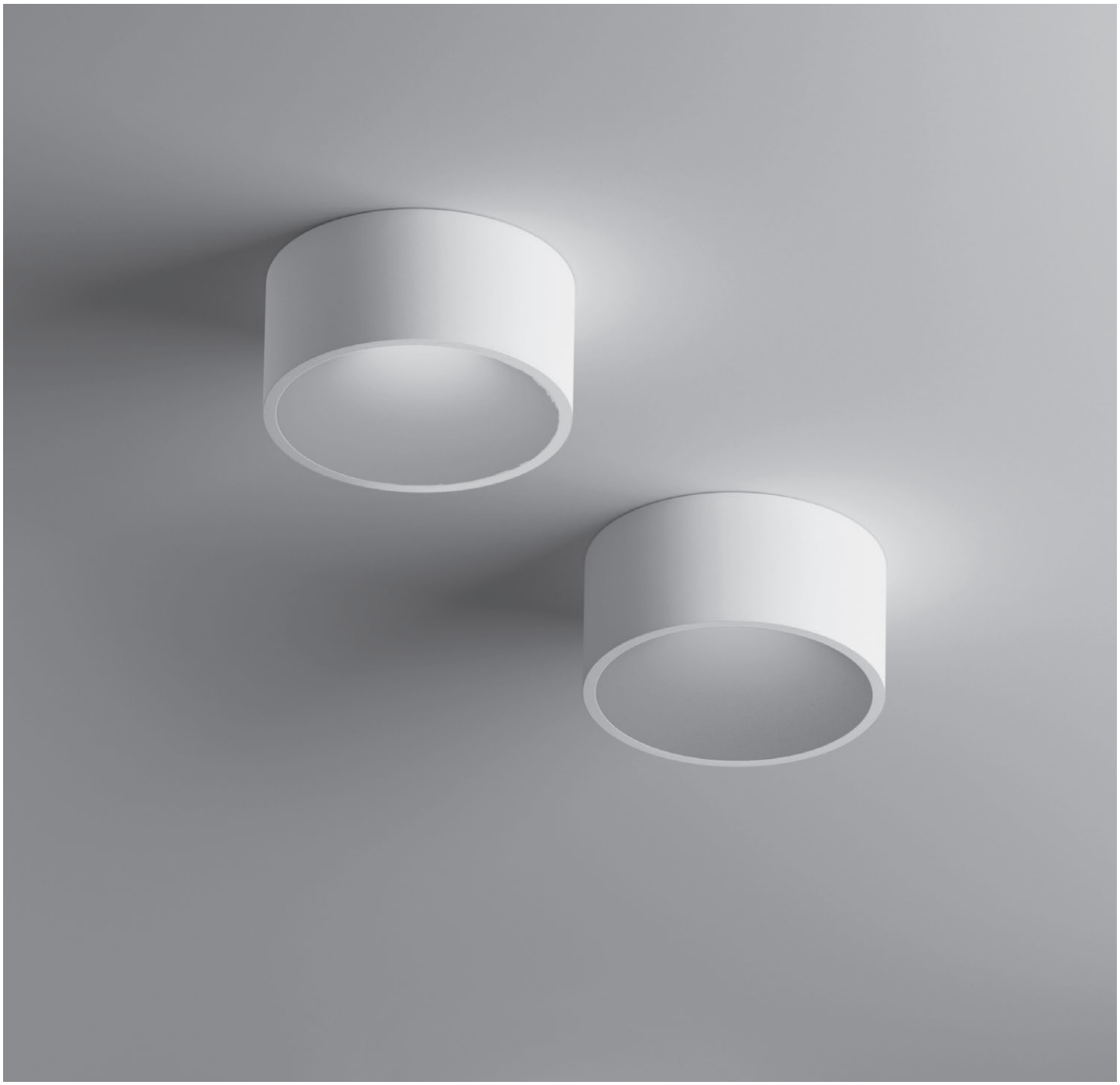

Version U02

Supplied material / Matériel fourni

	8200
1. Installation components bag / Sachet d'accessoires d'installation	**1 un.**
2. Allen key / Clé Allen	**1 un.**
3. Gloves / Gants	**1 un.**
4. Lighting fixture / Structure du luminaire	**1 un.**

1

2

3

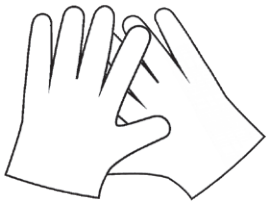

4

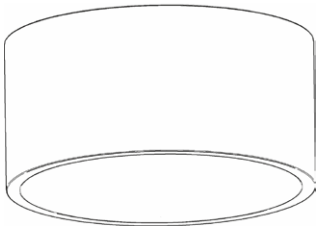

Technical specifications / Caractéristiques techniques

8200

Net Weight / Poids net 2.65 lbs 3 x LED 2.1W 700mA IP20 c UL us ~ 50-60 Hz Multi-volt DRY LOCATION

IP20

Product protected against solid object as big as or bigger than 1/2". No protection against water.

Produit protégé contre les intrusions de corps solides de taille égale ou supérieure à 1/2". Non protégé contre l'eau.

~

Alternating current.

Courant alternatif.

cULus

cULus Certification valid only for 120V service voltage.

cULus Certification valable uniquement pour une tension de service de 120V.

Multi-volt

Voltage range: 100-277V

Gamme de tension: 100-277V

DRY LOCATION

This lamp is for indoor use only, excluding bathrooms or any type of damp surface.

Cette lampe est exclusivement destinée à une utilisation en intérieur, à l'exclusion des salles de bain et de tout type de surface humide.

Caution

Before assembling and installing this product, carefully read the following:

- CAUTION: To avoid possible electrical shock, make certain electricity is shut off at main panel before wiring.
- This product must be installed in accordance with the national and local electrical codes. If you are not familiar with wiring, you should use a qualified electrician to avoid hazards involved.
- Never use a bulb with a wattage exceeeding the recommended one. Always use a bulb with the recommended wattage or lower.
- To install on the ceiling, always choose the most adequate fixing tools for the ceiling material.
- This lamp is for indoor use only, excluding bathrooms or any type of humid surface.
- We recommend reading the manual before installaing the lamp. Keep this instructions for future reference.
- Use these gloves to touch the lamp during the installation to avoid smudges and dirt on its surface.

WARNING

- Please, use these gloves to handle the glass. After hanging the lamp on the ceiling or on the wall, put on the gloves to handle the glass. This way you will avoid any eventual transfer of dirtiness from your hands to the glass.

Attention

Avant de procéder à l'assemblage et à l'installation de ce luminaire, lisez attentivement les considérations suivantes:

- ATTENTION : avant de réaliser toute connexion électrique, vérifiez que le courant au compteur de votre installation est bien coupé, afin d'éviter de possibles décharges électriques.
- L'installation électrique de ce produit doit être conforme aux normes électriques nationales ou locales. Si vous n'êtes pas habitué aux travaux d'électricité, lors de cette installation, veuillez employer les services d'un électricien qualifié dans le but d'éviter les dangers qu'elle implique.
- Une ampoule de puissance supérieure à la puissance indiquée ne doit en aucun cas être utilisée. Utilisez toujours l'ampoule recommandée ou une ampoule de puissance inférieure.
- Pour fixer le luminaire au mur, utilisez les éléments de fixation les mieux adaptés au support.
- Ce luminaire ne convient que pour une utilisation en intérieur, sauf dans les salles de bains ou tout type de surface humide.
- Nous vous recommandons de lire le manuel avant de commencer l'installation du luminaire. Sauvegardez ces instructions pour futures consultations.
- Lors du montage, manipulez ce luminaire à l'aide des gants fournis pour éviter toute trace de doigts.

AVERTISSEMENT

- Utilisez les gants fournis pour manipuler le verre. Une fois que vous aurez fixé le support du verre au mur ou au plafond, utilisez les gants fournis pour manipuler le verre afin d'éviter toute tâche ou trace de doigts.

1

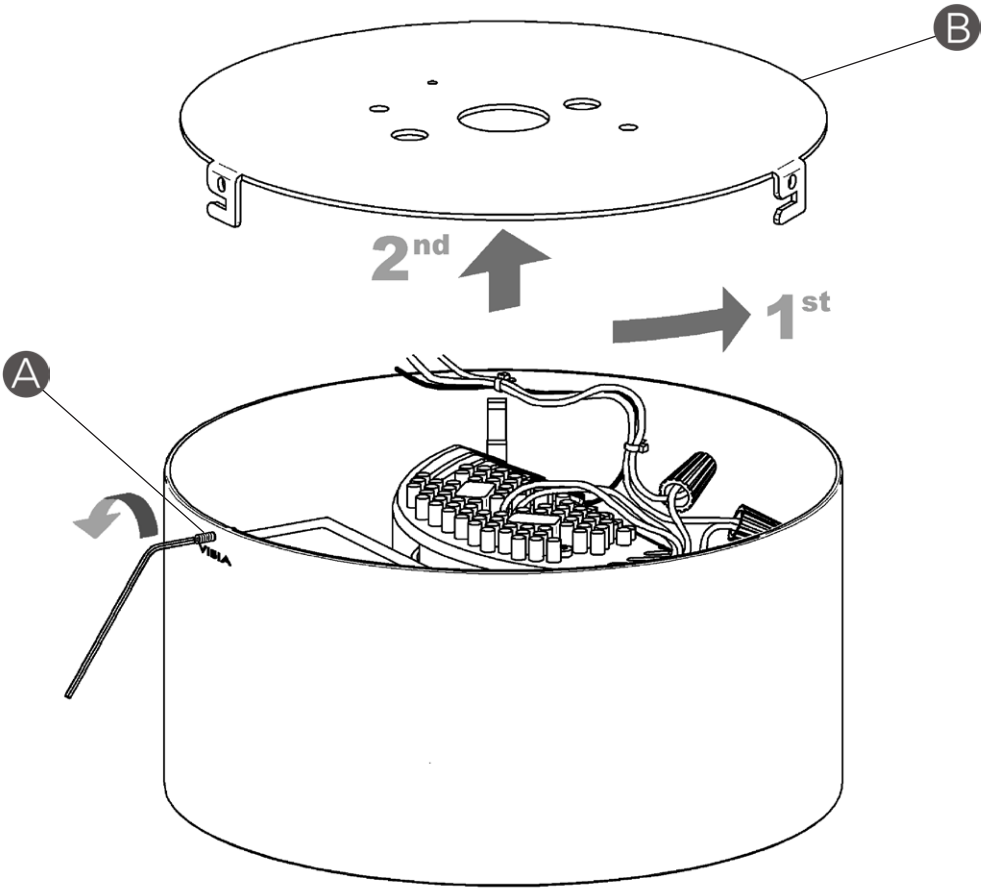

2

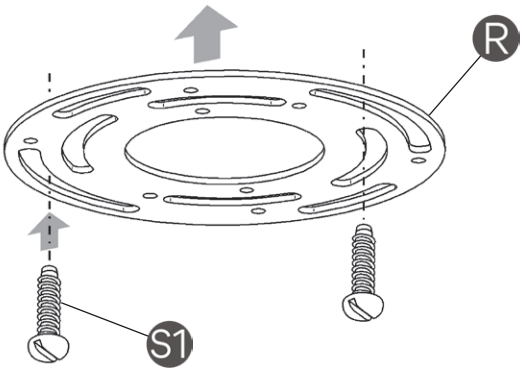

EN

IMPORTANT NOTICE:

Caution: to avoid possible electrical shock, make certain electricity is shut off at main panel before wiring.

1. Unscrew pin (A) with the Allen key supplied, without taking it out completely, and remove base plate (B) by turning it in the direction shown by the arrows.

2. Making certain that the threads of the cross bar screws are pointing away from the ceiling. Secure the round cross bar (R) to the junction box using the mounting screws (S1).

FR

IMPORTANT:

Attention: coupez l'alimentation électrique avant d'installer votre luminaire.

1. Dévissez la vis creuse (A) à l'aide de la clé Allen qui vous est fournie, sans la retirer complètement. Séparez le plateau de fixation (B) en le faisant tourner dans le sens indiqué par les flèches.

2. Vérifiez que les pointes des vis de la barre transversale sont bien dirigées vers le plafond. Fixez la traverse universelle ronde (R) au boîtier de raccordement en utilisant les vis de montage (S1).

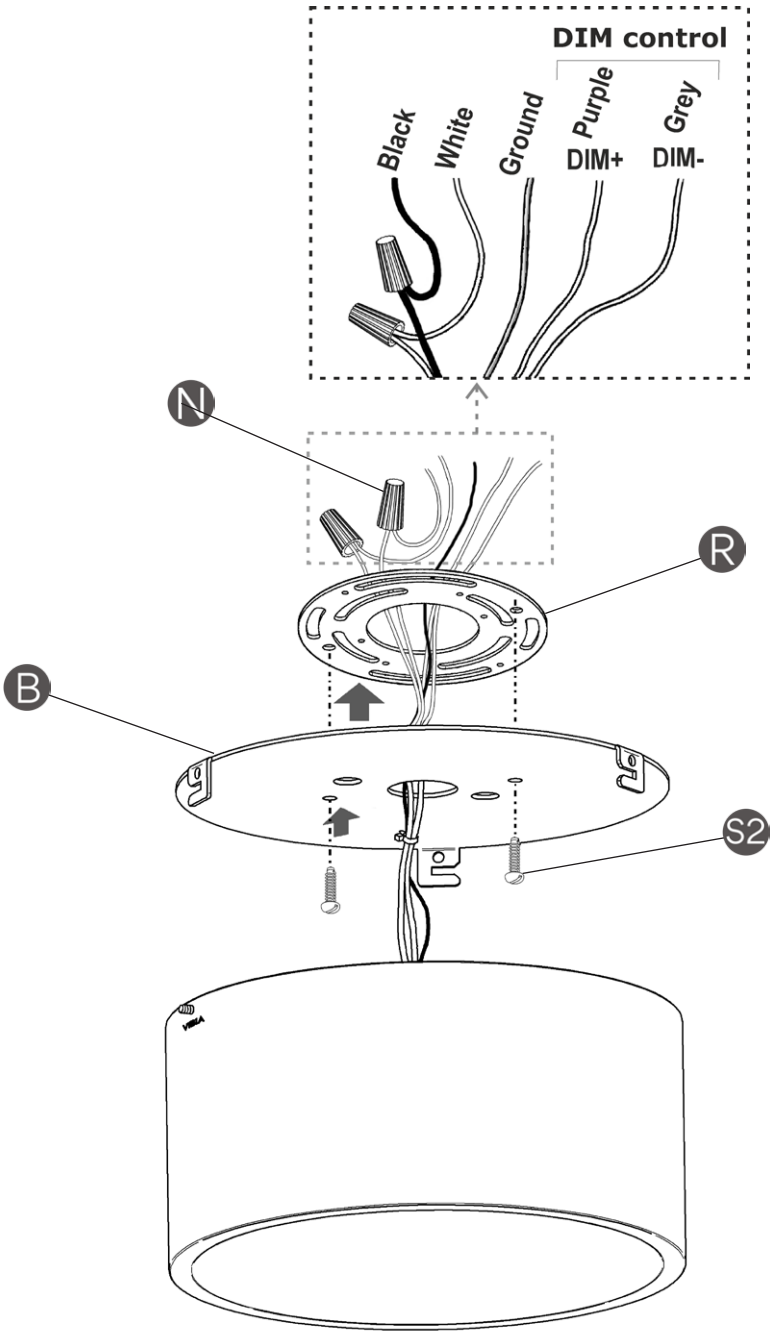

EN

3. Connect the white fixture wire to the white wire of the supply circuit. Connect the black fixture wire to the black wire of the supply circuit. Secure with the wire nuts (N) and tape connections with electrical tape. Connect the fixture yellow and green ground wire and the supply green tinted ground wire to the ground screw on the round cross bar using the ground terminal.

Push the connections and all excess wire to the interior of the junction box. Spread the electrical splices on the round cross bar (R) so that the black wires are on one side of the junction box and the white wires on the other.

Secure the plate (B) to the round cross bar, using the screws (S2).

FR

3. Connectez le câble de la structure blanche du luminaire au câble blanc du circuit général d'alimentation. Connectez le câble noir du luminaire au câble noir du circuit général d'alimentation. Sécurisez la connexion grâce aux cabochons (N) et couvrez-les d'adhésif d'électricité. Connectez le câble de prise de terre jaune et vert de l'appareil au câble vert et jaune de la prise de terre du circuit d'alimentation générale sur la traverse universelle ronde en utilisant la borne de terre.

Poussez les connexions et tout le câble excédentaire dans le boitier de connexion. Répartir les épissures électriques sur la barre transversale ronde (R) de sorte que les câbles noirs soient d'un côté boitier de connexion et que les câbles blancs soient de l'autre.

Fixez la plaque de fixation (B) à la traverse universelle ronde à l'aide des vis (S2).

4

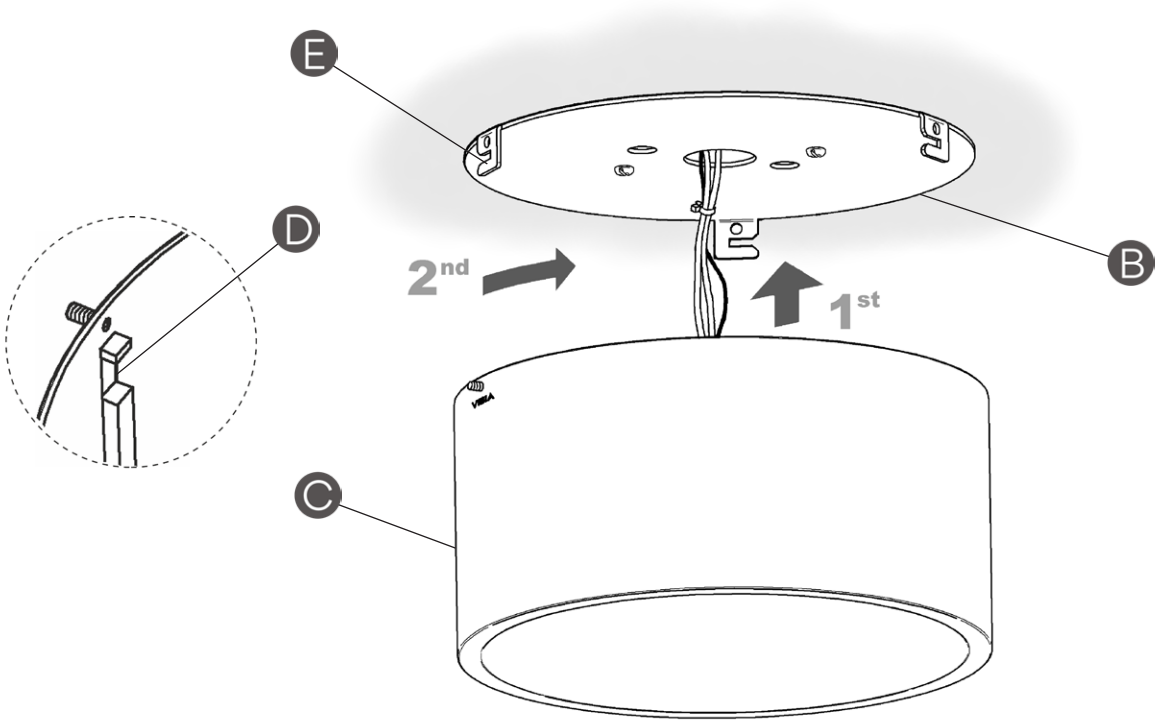

5

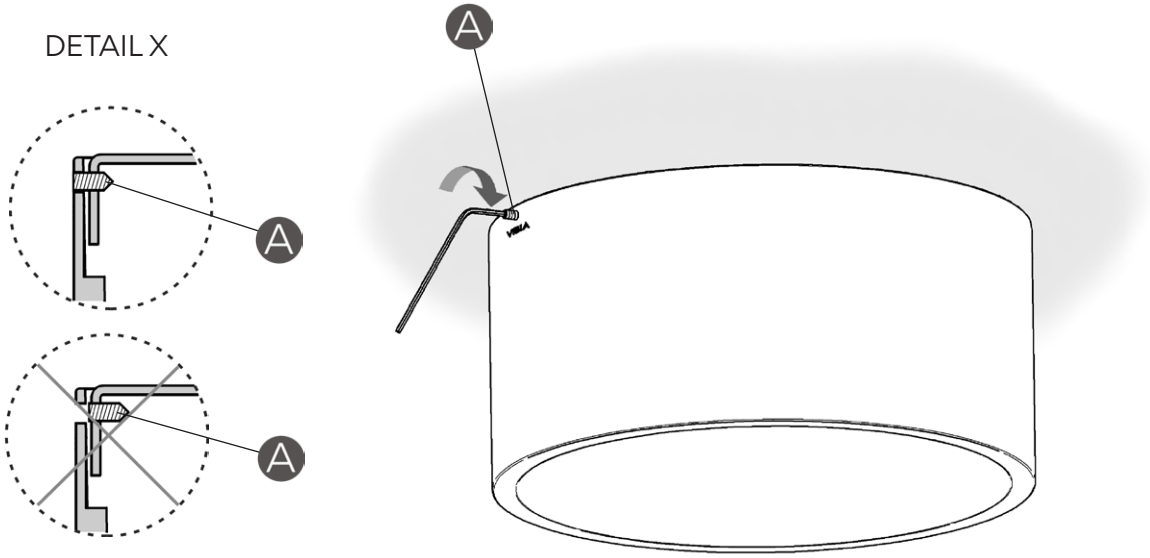

EN

4. Fit body (C) to base plate (B) by turning it in the direction shown by the arrows, so that the three tabs (D) inside the body fit snugly over the respective hooks (E) on the base plate.

5. Tighten up pin (A) to secure the unit.

IMPORTANT: The pin fitted must be flush with the body (C), see Detail X.

FR

4. Fixez le corps du luminaire (C) au plateau de fixation (B) en le tournant dans le sens indiqué par les flèches de manière à ce que les trois crochets (E) du plateau (B) soient parfaitement rivés aux trois ancrages (D) situés à l'intérieur du corps du luminaire.

5.Revissez la vis creuse (A) afin d'assurer l'assemblage du luminaire.

IMPORTANT : la vis creuse doit rester à ras du corps du luminaire (C). Voir Détail X.

Maintenance

- Use a slightly-wet cotton cloth for cleaning.
- In case of malfunction or damage, please contact the retailer who sold the lamp.

Entretien

- Pour nettoyer le luminaire, utilisez un chiffon en coton légèrement humidifié d'eau.
- En cas d'incident ou de défaillance du luminaire, contactez directement l'établissement où vous l'avez acheté.

VIBIA